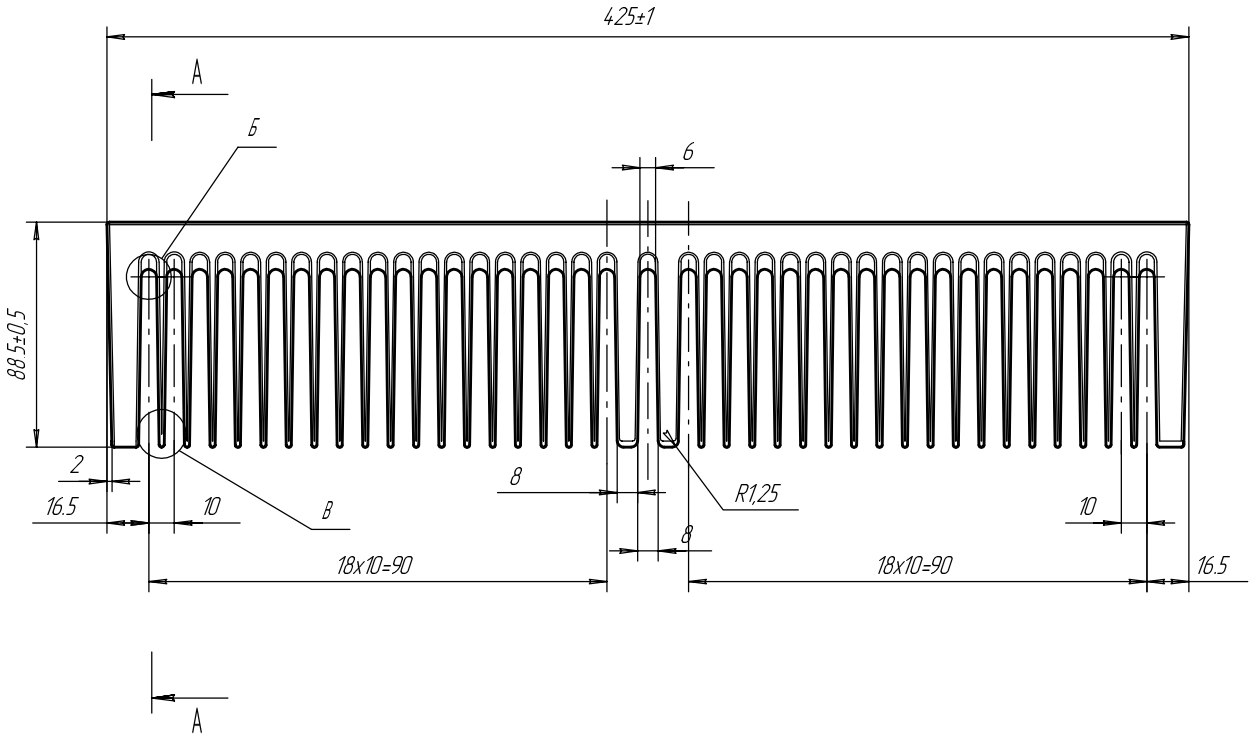

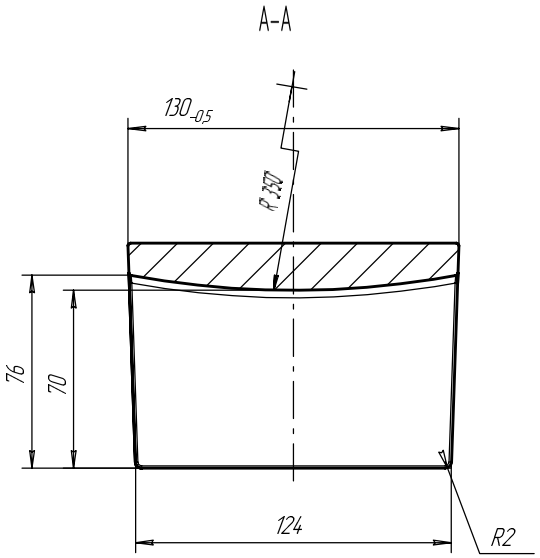

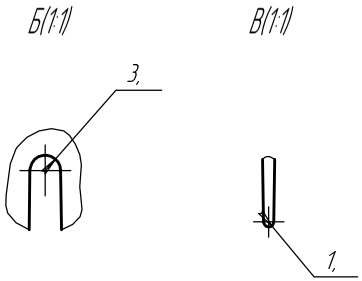

1. *Размер для справок.
2. Деталь изготовить методом литья
3. Неуказанные радиусы скруглений – 1...1,5 мм

Изм.	Лист	№ докум.	Подп.	Дата	Отливка-2	Лит.	Масса: 5.93 / Масштаб: 1:2
Разраб.				21.04.01			
Пров.						Лист	Листов 1
Т.контр.							
Н.контр.					Сплав АЛ9 ГОСТ 1583-93		
Утв.							

Перв. примен. | Справ. № | Подп. и дата | Инв. № дубл. | Взам. инв. № | Подп. и дата | Инв. № подл.

Копировал | Формат А3