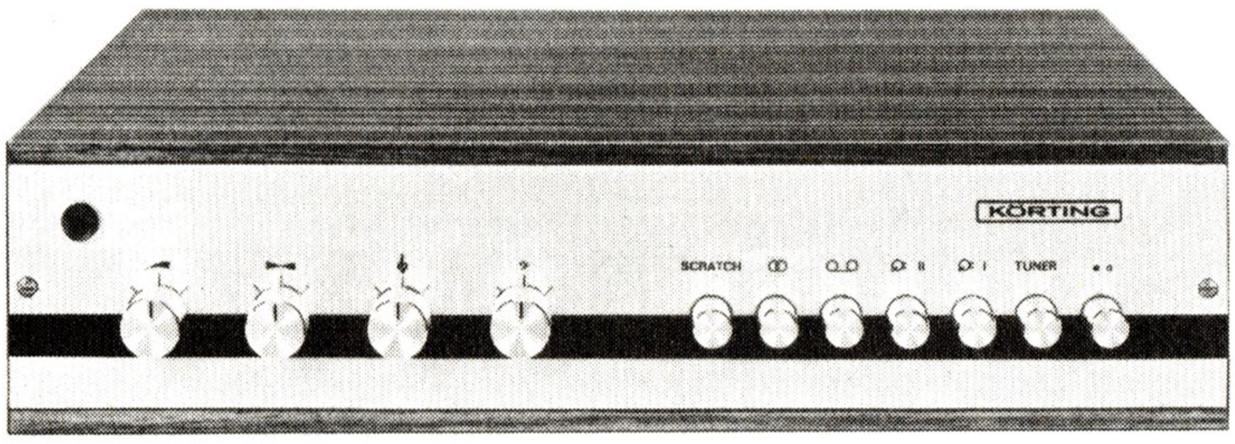

Kundendienstanweisung
Hi-Fi Verstärker
Art. Nr. 821/748 (29 733)

I. Allgemeine Angaben

Netzanschluß:	Nur für 220 V (50 Hz) Wechselspannung
Bestückung:	4 x AC 191, 4 x BC 179, 2 x AC 151 r, 2 x AC 117, 5 x AC 132, 4 x AD 166
Gleichrichter:	B 30 C 1200
Glasrohr-Feinsicherung:	315 mA träge bei 120 V als Netzsicherung
	2 x 1,25 A mittelträge als Schutzsicherung für die Endtransistoren
Betriebsanzeige:	1 Lämpchen 7 V/0,05 A

II. Einstellen der halben Betriebsspannung

Beide Lautsprecher (4,5 Ohm) anschließen.
Lautstärkeregler zugedreht.
Zwischen Masse und Minuspol von C 1436 bzw. C 1437 (1000 uF) mit Regler R 003 und R 004 (500 Ohm) die halbe Betriebsspannung = $\frac{UB}{2}$ (ca. 16,5 V) einstellen.

III. Pegelkontrolle des NF-Vorverstärkers 02581

Der NF-Vorverstärker besitzt eine Verstärkung von V = 15 (40 Hz - 16 kHz).
Wird eine Kontrolle notwendig, so ist an der Tonabnehmerbuchse TA II ein NF-Signal von 1000 Hz mit 2,7 mV anzulegen. Lautstärke-, Höhen- und Baßregler voll aufdrehen. An den Lautsprecherbuchsen (abgeschlossen mit 4,5 Ohm) sollte eine Spannung von ca. 500 mV (± 2 db) gemessen werden.

IV. Der Phono-Entzerrer 02574 dieses Gerätes besitzt eine Verstärkung von V = 18 (1 kHz).

Tonabnehmersysteme mit einer Empfindlichkeit von 2,2 mV/cm/sek gewährleisten ein Minimum an Eigenrauschen bei voll aufgedrehtem Lautstärkeregler, sowie optimale Wirkung der physiologischen Lautstärkeregelung bei kleineren Lautstärken.

Kurzschluß in den Lautsprecherzuleitungen führt unbedingt zur Zerstörung der Endtransistoren. Besonders kritisch sind hierbei die Lötverbindungen in den Lautsprecher-Steckern. Bei Vorliegen defekter Endtransistoren sollten daher alle im Leitungsweg der Lautsprecher befindlichen Steckverbindungen, Verlängerungskabel, sowie die Lautsprecher selbst einer genauen Prüfung auf Kurzschlußgefahr unterzogen werden.

KD 148

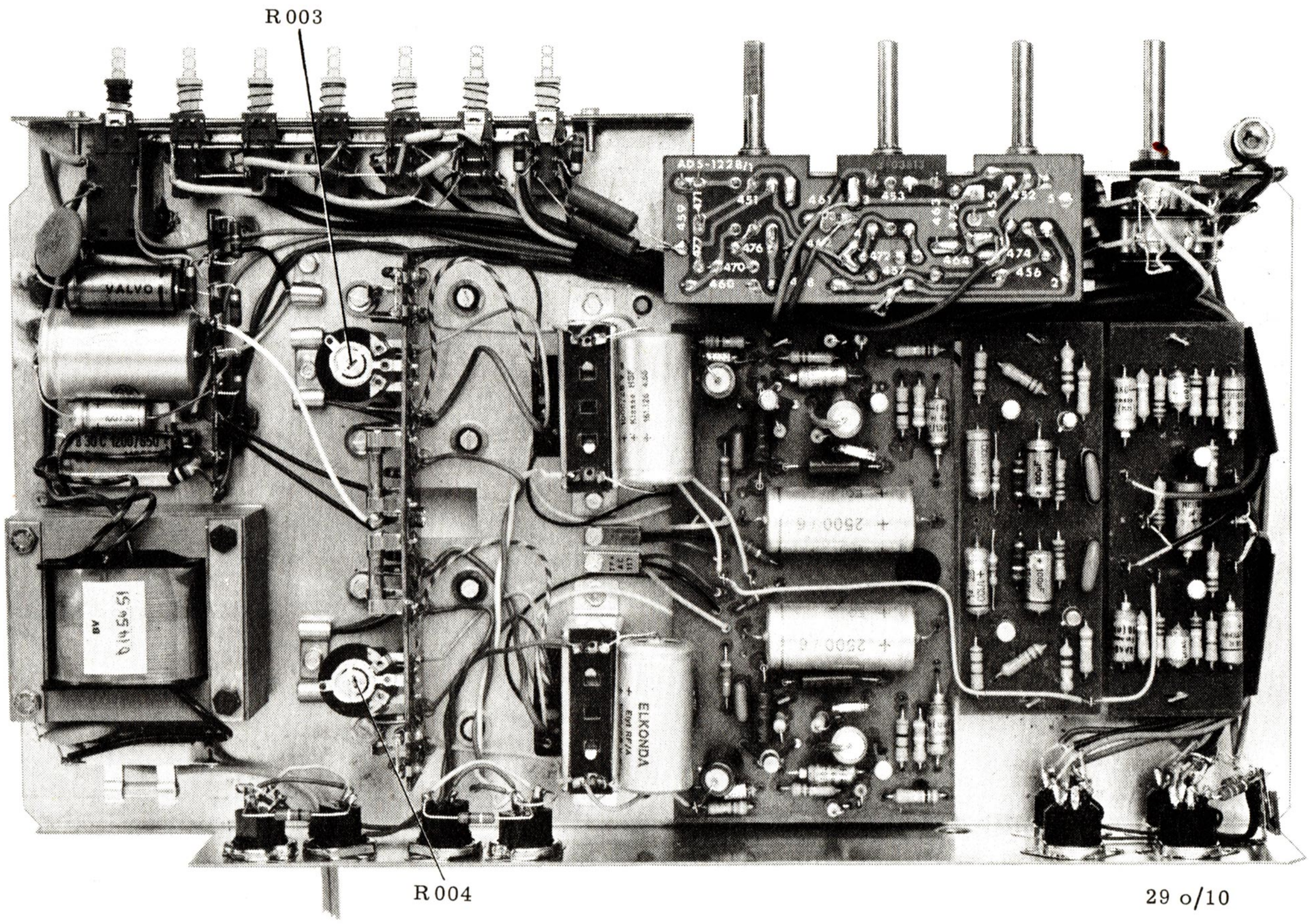

29 o/10

NF-Treiber-PLATINE 02582 (3-3100) Leiterseite
AF driver circuit board / Print side
Platine excitateur BF / Côté circuit imprimé

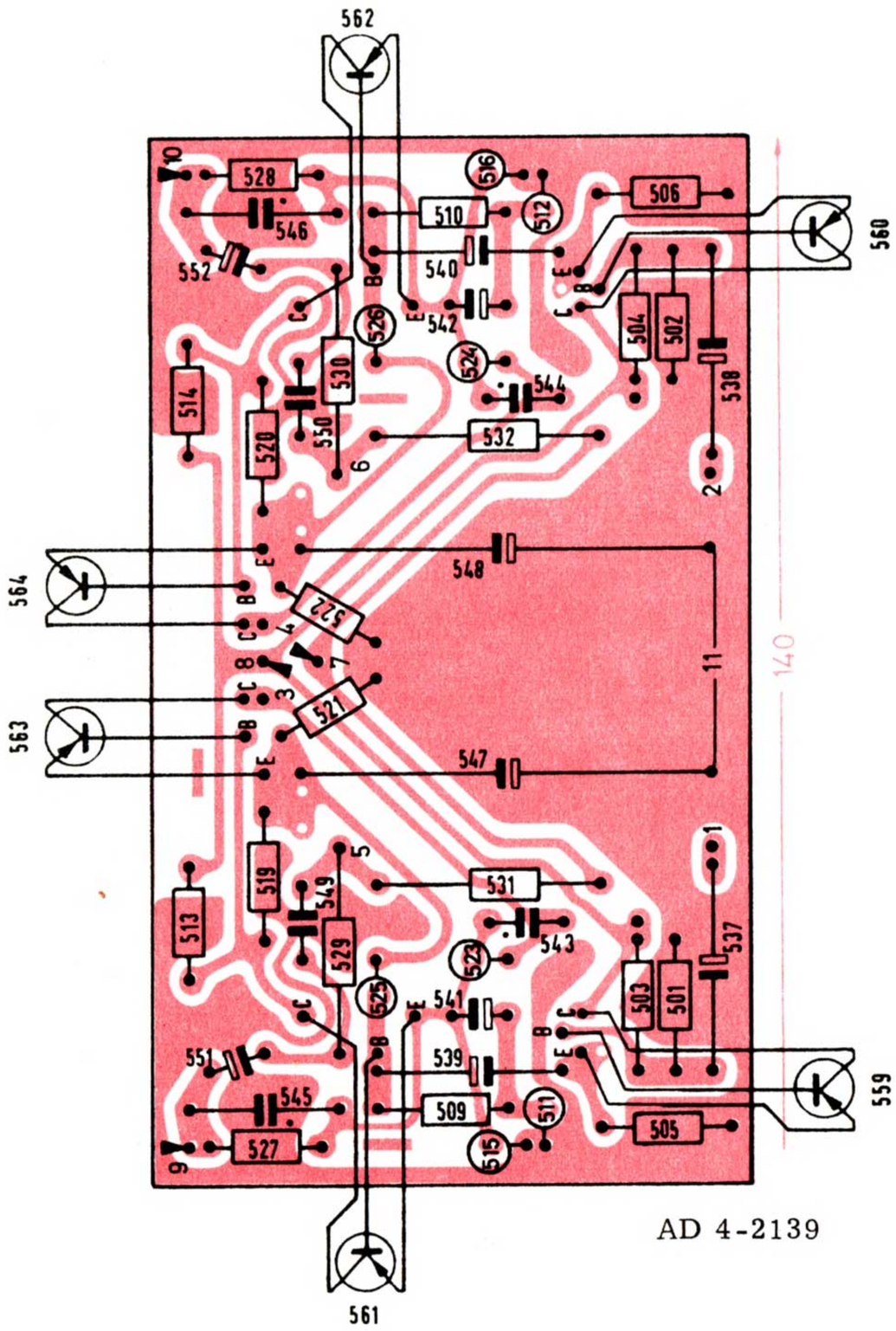

AD 4-2139

NF-Vorverstärker-PLATINE 02581 (3-03949) Leiterseite
AF preamplifier circuit board / Print side
Platine préamplificateur BF / Côté circuit imprimé

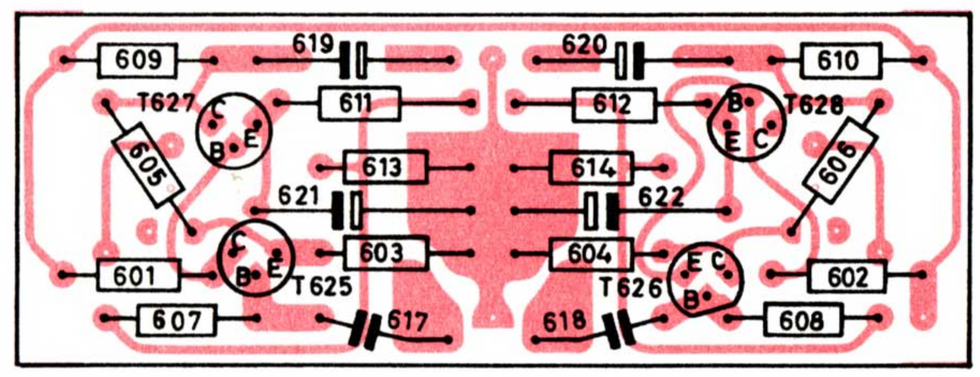

AD 4-2134

Phonoentzerrer-PLATINE 02574 (3-03629) Leiterseite
Phono correction board / Print side
Platine correction phono / Côté circuit imprimé

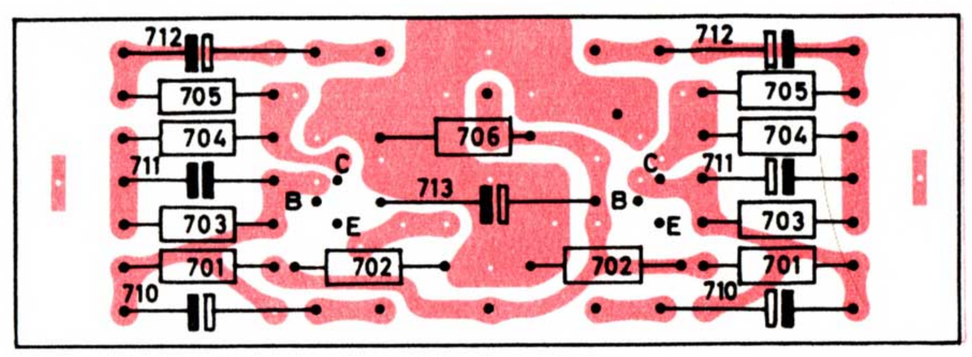

AD 4-2047

Regler-PLATINE 02614 (3-03813) Leiterseite
Regulation board / Print side
Platine de régulation / Côté circuit imprimé

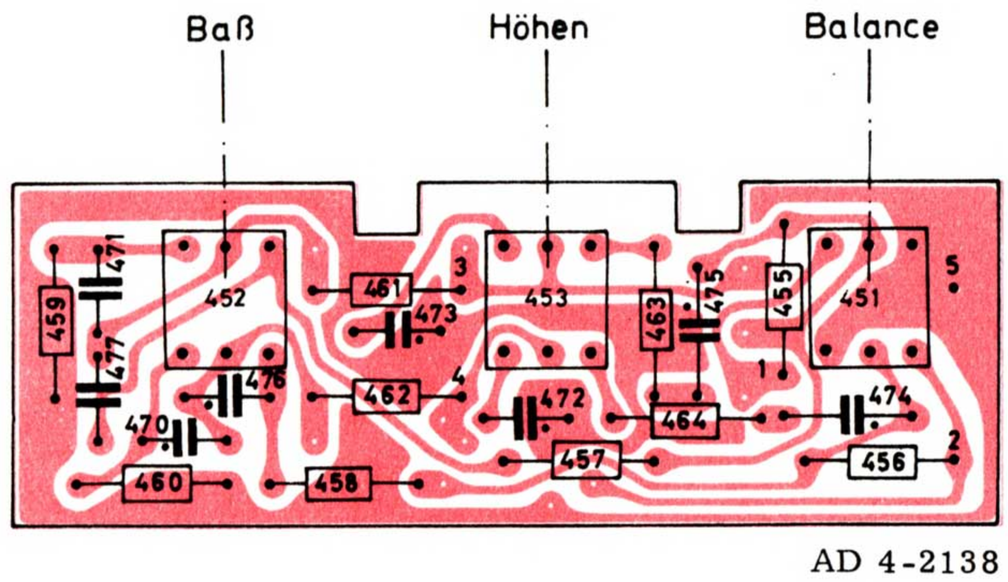

AD 4-2138

Sicherungs-PLATINE 02583 (3-03934) Leiterseite
Fuse board / Print side
Platine de fusibles / Côté circuit imprimé

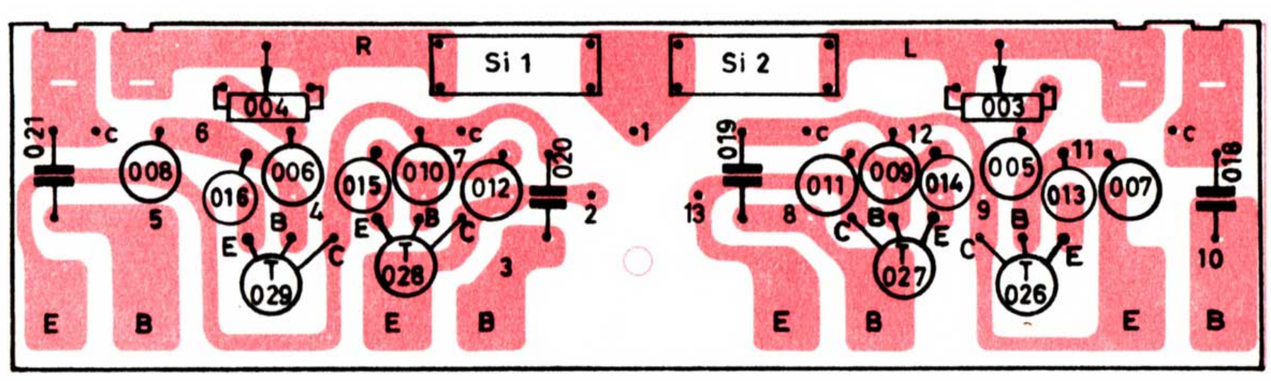

AD 4-2131

www.hifiengine.com

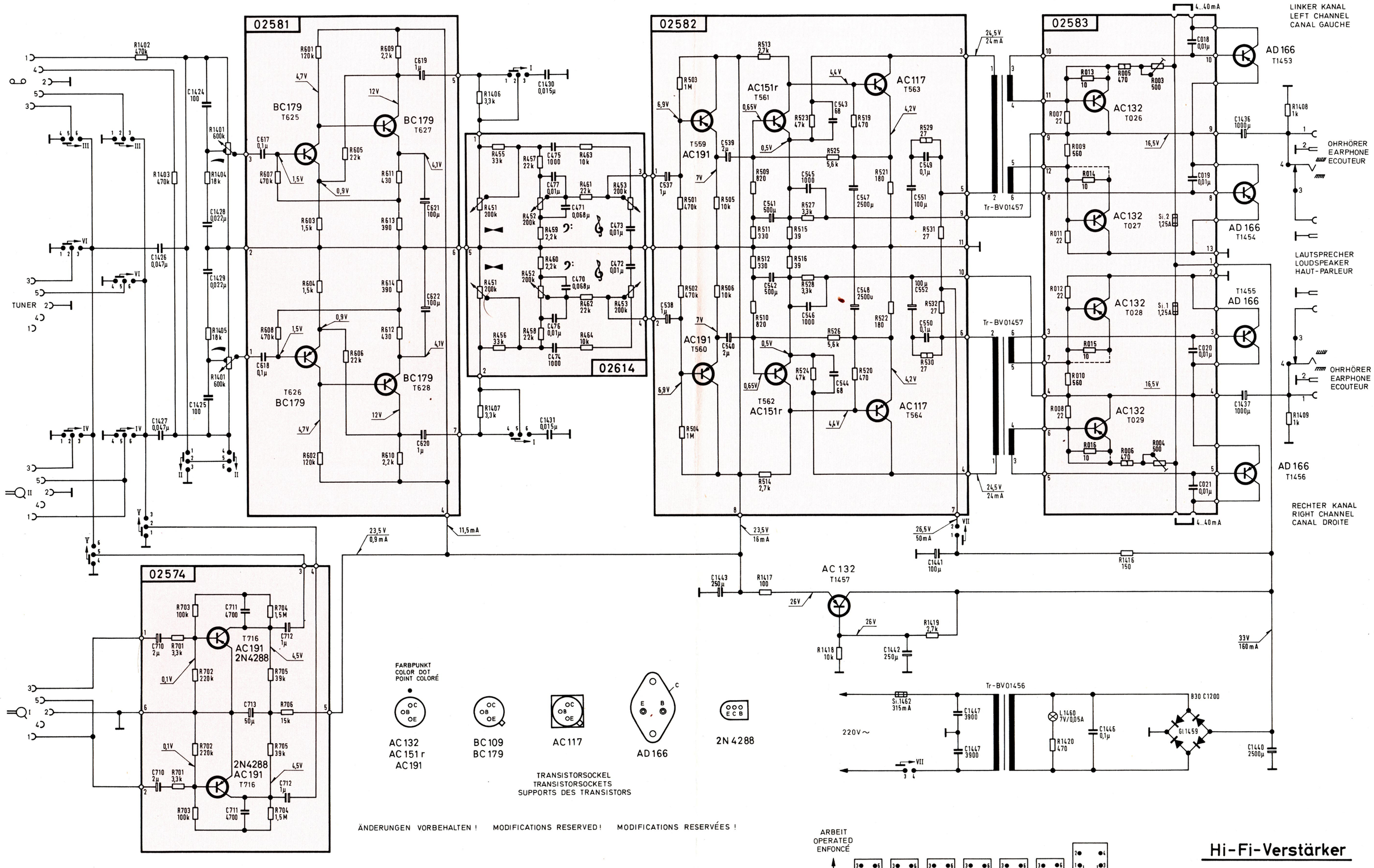

ACHTUNG !

SPANNUNGEN UND STRÖME MIT INSTRUMENT 50 kΩ/V ODER RÖHRENVOLTMETER GEMESSEN. ANSCHLUSSIMPEDANZ DER LAUTSPRECHERBOXEN NICHT KLEINER ALS 4Ω.

ATTENTION !

VOLTAGES AND CURRENTS MEASURED WITH INSTRUMENT 50kΩ/V OR VACUUM TUBE VOLTMETER. THE TERMINAL IMPEDANCE OF THE LOUDSPEAKER BOXES MUST NOT BE BELOW 4Ω.

ATTENTION !

TENSIONS ET COURANTS MESURÉS AVEC INSTRUMENT 50kΩ/V OU VOLTMÈTRE À TUBES. L'IMPÉDANCE TERMINALE DES ENCEINTES ACOUSTIQUES NE DOIT PAS ÊTRE INFÉRIEURE À 4Ω.

Hi-Fi-Verstärker

29 733 - Art.-Nr.: 821/748

KÖRTING RADIO WERKE G.m.b.H.

AD1 - 1580

12.2.68