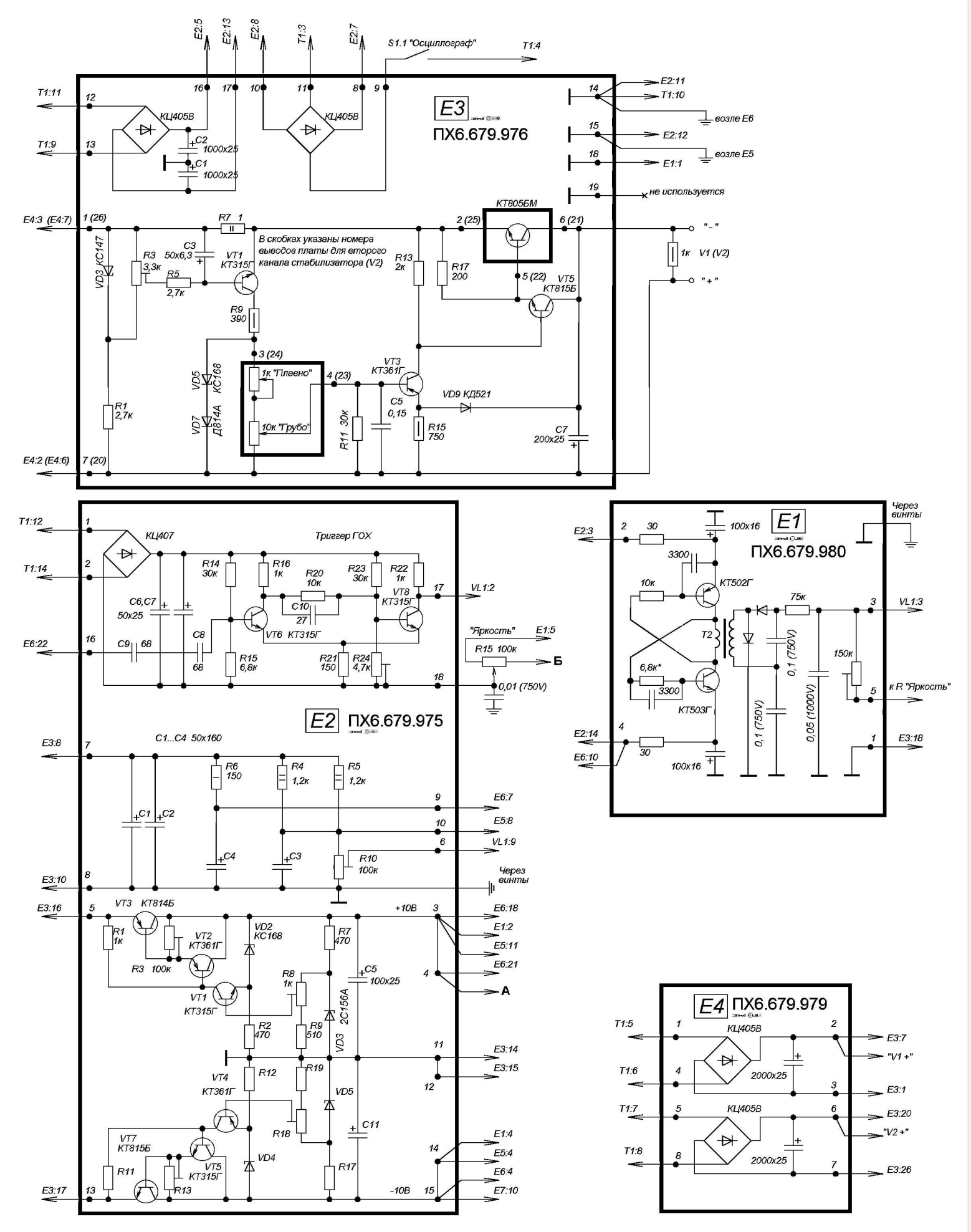
E3
ПХ6.679.976
E2:5
E2:13
E2:8
T1:3
E2:7
S1.1 "Осциллограф"
T1:4
T1:11
T1:9
КЦ405В
C2 1000x25
C1 1000x25
E2:11
T1:10
возле E6
E2:12
возле E5
E1:1
не используется
КТ805БМ
E4:3 (E4:7)
R7 1
В скобках указаны номера выводов платы для второго канала стабилизатора (V2)
VD3 КС147
R3 3,3к
C3 50x6,3
R5 2,7к
VT1 КТ315Г
R13 2к
R17 200
VT5 КТ815Б
1к V1 (V2)
"-"
"+"
R9 390
VD5 КС168
VD7 Д814А
1к "Плавно"
10к "Грубо"
VT3 КТ361Г
C5 0,15
VD9 КД521
R1 2,7к
R11 30к
R15 750
C7 200x25
E4:2 (E4:6)
E2
ПХ6.679.975
T1:12
T1:14
КЦ407
Триггер ГОХ
R14 30к
R16 1к
R20 10к
R23 30к
R22 1к
VT8 КТ315Г
VL1:2
C6,C7 50x25
C10 27
VT6 КТ315Г
E6:22
C9 68
C8 68
R15 6,8к
R21 150
R24 4,7к
"Яркость"
E1:5
R15 100к
Б
0,01 (750V)
E3:8
C1...C4 50x160
R6 150
R4 1,2к
R5 1,2к
E6:7
E5:8
VL1:9
R10 100к
E3:10
Через винты
E3:16
VT3 КТ814Б
+10В
E6:18
E1:2
E5:11
E6:21
A
R1 1к
VT2 КТ361Г
R3 100к
VD2 КС168
R7 470
C5 100x25
R8 1к
VT1 КТ315Г
R2 470
R9 510
2С156А
VD3
E3:14
E3:15
VT4 КТ361Г
R12
R19
VD5
R18
C11
VT7 КТ815Б
VT5 КТ315Г
R11
R13
VD4
R17
E1:4
E5:4
E6:4
E7:10
E3:17
-10В
E1
ПХ6.679.980
Через винты
E2:3
30
100x16
3300
10к
КТ502Г
75к
VL1:3
T2
6,8к*
3300
КТ503Г
0,1 (750V)
0,05 (1000V)
150к
к R "Яркость"
E2:14
E6:10
E3:18
E4
ПХ6.679.979
T1:5
T1:6
T1:7
T1:8
КЦ405В
2000x25
E3:7
"V1 +"
E3:1
E3:20
"V2 +"
E3:26

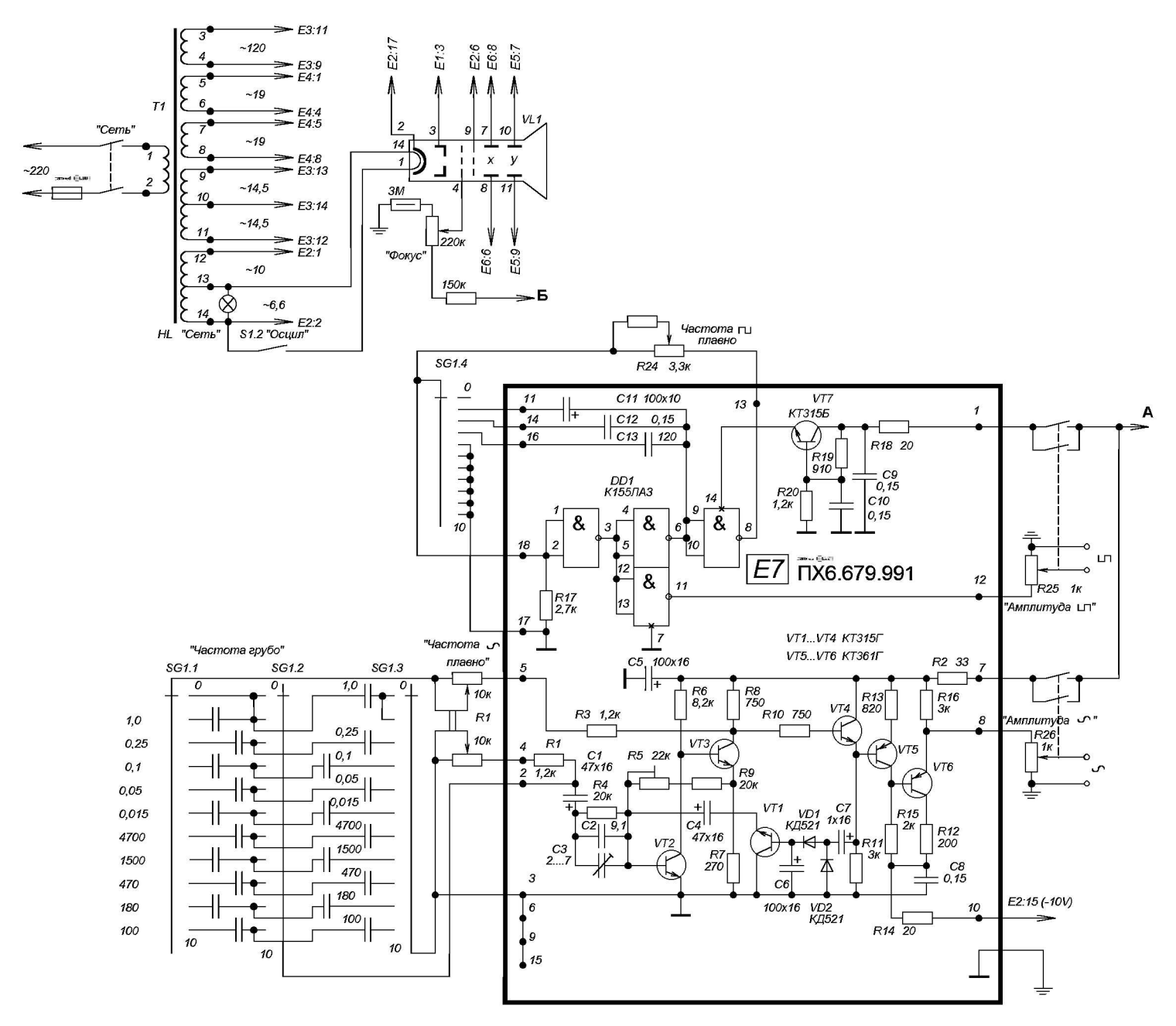
T1
"Сеть"
~220
HL
"Сеть"
S1.2 "Осцил"
~120
~19
~19
~14,5
~14,5
~10
~6,6
E3:11
E3:9
E4:1
E4:4
E4:5
E4:8
E3:13
E3:14
E3:12
E2:1
E2:2
E2:17
E1:3
E2:6
E6:8
E5:7
VL1
3М
220к
"Фокус"
150к
Б
E6:6
E5:9
Частота плавно
R24 3,3к
SG1.4
C11 100x10
C12 0,15
C13 120
VT7
КТ315Б
R18 20
R19 910
R20 1,2к
C9 0,15
C10 0,15
DD1
К155ЛА3
R17 2,7к
E7 ПХ6.679.991
R25 1к
"Амплитуда"
A
"Частота грубо"
SG1.1
SG1.2
SG1.3
"Частота плавно"
10к
R1
10к
VT1...VT4 КТ315Г
VT5...VT6 КТ361Г
C5 100x16
R2 33
R6 8,2к
R8 750
R3 1,2к
R10 750
R13 820
R16 3к
"Амплитуда"
R26 1к
R1 1,2к
C1 47x16
R5 22к
VT3
R9 20к
VT4
VT5
VT6
R4 20к
C2 9,1
C3 2...7
C4 47x16
VT1
VD1 КД521
C7 1x16
R15 2к
R12 200
VT2
R7 270
R11 3к
C8 0,15
C6 100x16
VD2 КД521
R14 20
E2:15 (-10V)
1,0
0,25
0,1
0,05
0,015
4700
1500
470
180
100

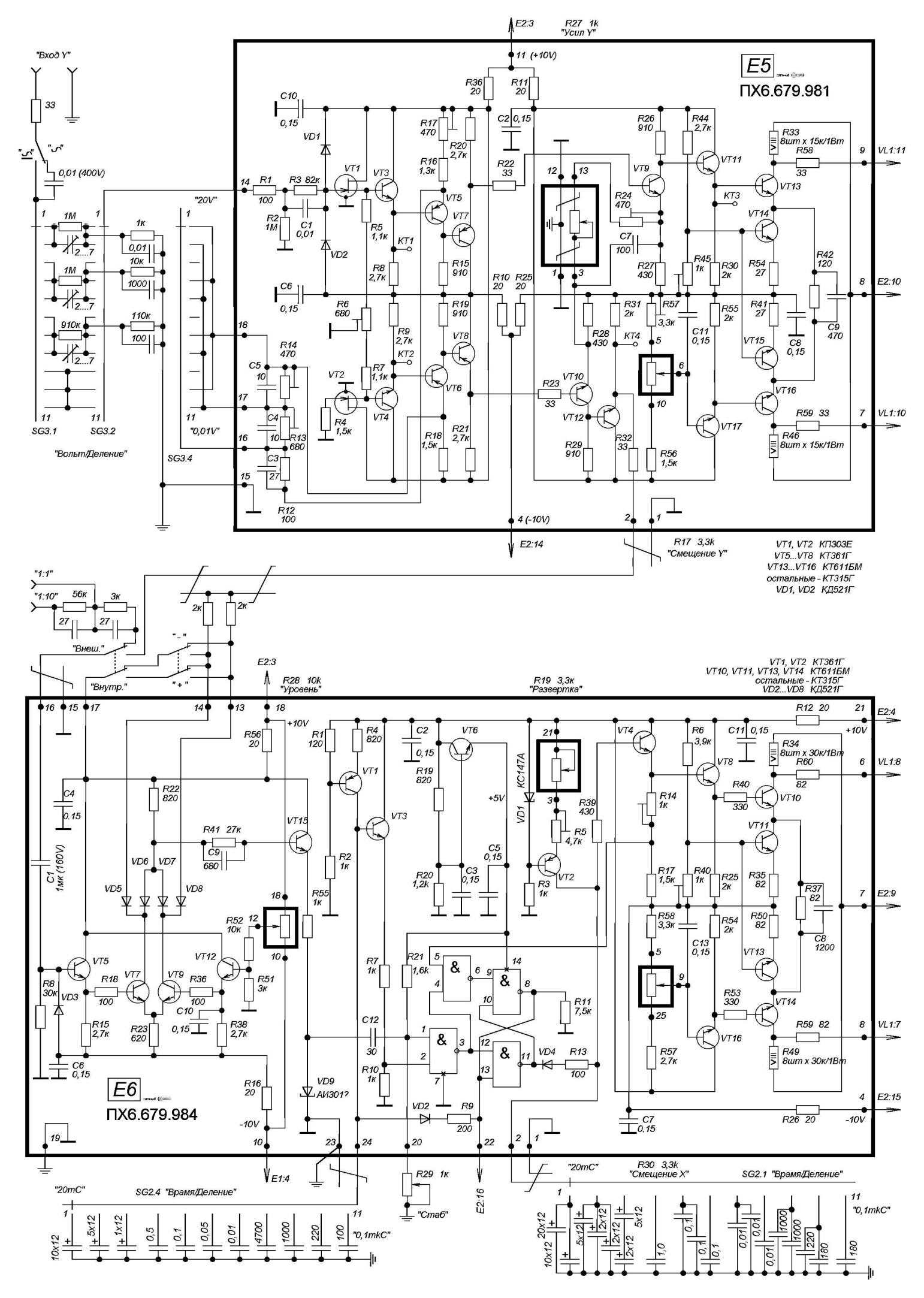
E5
ПХ6.679.981
"Вход Y"
"Усил Y"
"Смещение Y"
"Вольт/Деление"
SG3.1
SG3.2
SG3.4
"20V"
"0,01V"
E2:3
E2:14
E2:10
E2:9
E2:15
VL1:11
VL1:10
VL1:8
VL1:7
VT1, VT2 КП303Е
VT5...VT8 КТ361Г
VT13...VT16 КТ611БМ
остальные - КТ315Г
VD1, VD2 КД521Г
"1:1"
"1:10"
"Внеш."
"Внутр."
E6
ПХ6.679.984
"Уровень"
"Развертка"
"Смещение X"
"Стаб"
SG2.4 "Врамя/Деление"
SG2.1 "Врамя/Деление"
"20mC"
"0,1mkC"
VT1, VT2 КТ361Г
VT10, VT11, VT13, VT14 КТ611БМ
остальные - КТ315Г
VD2...VD8 КД521Г